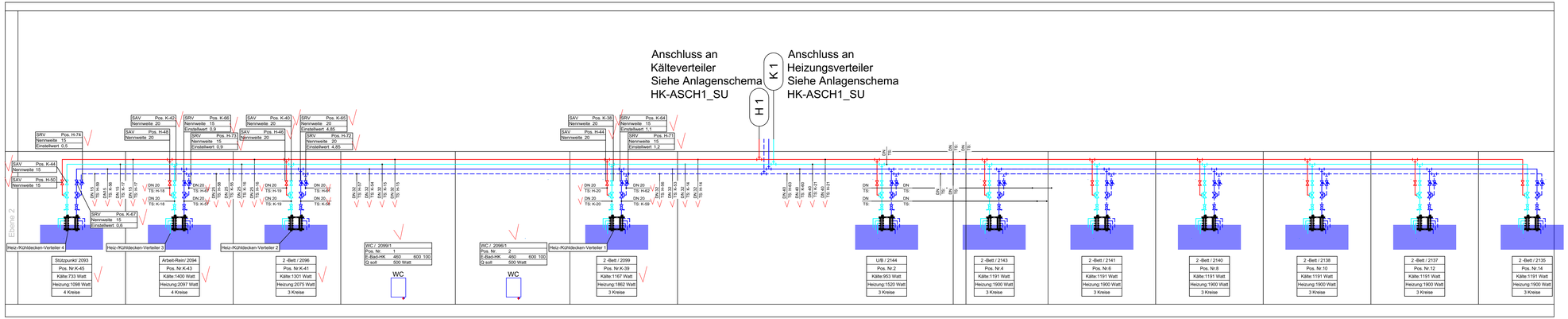

DH-Verteiler 4			
Heizen			
Nr.	heizkreis:	Druckverlust[mbar]	Massenstrom[kg/h]
4.1	2093 Stützpunkt	72	108
4.2	2093 Stützpunkt	72	108
4.3	2093 Stützpunkt	72	108
4.4	2093 Stützpunkt	72	108
Kühlen			
4.1	2093 Stützpunkt	60	95
4.2	2093 Stützpunkt	60	95
4.3	2093 Stützpunkt	60	95
4.4	2093 Stützpunkt	60	95

DH-Verteiler 3			
Heizen			
Nr.	heizkreis:	Druckverlust[mbar]	Massenstrom[kg/h]
3.1	2094 Arbeit - rein	72	108
3.2	2094 Arbeit - rein	72	108
3.3	2094 Arbeit - rein	72	108
3.4	2094 Arbeit - rein	72	108
Kühlen			
3.1	2094 Arbeit - rein	60	95
3.2	2094 Arbeit - rein	60	95
3.3	2094 Arbeit - rein	60	95
3.4	2094 Arbeit - rein	60	95

DH-Verteiler 2			
Heizen			
Nr.	heizkreis:	Druckverlust[mbar]	Massenstrom[kg/h]
2.1	2096 2-Bett	166	134
2.2	2096 2-Bett	166	134
2.3	2096 2-Bett	166	134
Kühlen			
2.1	2096 2-Bett	137	112
2.2	2096 2-Bett	137	112
2.3	2096 2-Bett	137	112

DH-Verteiler 1			
Heizen			
Nr.	heizkreis:	Druckverlust[mbar]	Massenstrom[kg/h]
1.1	2099 2-Bett	125	134
1.2	2099 2-Bett	125	134
1.3	2099 2-Bett	125	134
Kühlen			
1.1	2099 2-Bett	104	112
1.2	2099 2-Bett	104	112
1.3	2099 2-Bett	104	112

Legende: Heizung/Kälte

- Heizung-Vorlauf
- Heizung-Rücklauf
- Kaltwasser - Vorlauf
- Kaltwasser - Rücklauf
- Strangregulierventil
- Festwiderstand
- Heiz-/Kühldecke
- Absperrhahn mit Entlerrung
- RR 12/600/65
  - Tiefe oder Typ
  - Höhe
  - Gliederzahl oder Länge
  - Heizkörper-Art:
    - E-HK = Elektroheizkörper
    - E-Bad-HK = Elektrobadheizkörper
- 6-Wege Umschaltventil
- H1 Strangnummer
- DN 25 Dimension Stahlrohr / C-Stahl
- 15x1 Dimension Cu-Rohr
- 220 mm / von UKD Rohrachse ist 220 mm von Unterkante Decke

ITB VERTEILER		a	b	c	d	e	f	g	h	i	j	k	l
P = Zeichnung auf Papier D = Zeichnung auf Datenträger E = Zeichnung per E-Mail/Cloud	27.03.2026	17.04.2026											
bauherr													
KATH. KLINIKEN EMSCHER-LIPPE	1xE	1xE											
architekt													
KFP ARCHITEKTEN	1xE	1xE											

AUSFÜHRUNGSPLANUNG

index	datum	name	geprüft	bemerkung

ARBEITS STAND

ITB GmbH
Ihr Partner für
Technische Gebäudeausrüstung
www.itb-online.de

Team Nordrhein-Westfalen
Im Südfeld 38
48308 Senden-Bösensell
Tel.: (02536) 80783-0
Fax : (02536) 80783-33
E-Mail: team-nrw@itb-online.de

Team Niedersachsen
Sunderstraße 1
49205 Hasbergen
Tel.: (05405) 80889-0
Fax : (05405) 80889-22
E-Mail: team-nds@itb-online.de

bauvorhaben	ST. BARBARA-HOSPITAL GLADBECK UMBAU DER STROKE UNIT
	STROKE UNIT
gew.-Leiter	ZIMMER
planungsleitung	MARZOLL
systemplaner	ABRAM
datum	27.03.2026
phase	AUSFÜHRUNG
zeichnung	HEIZUNGS-/ KÄLTEANLAGEN STRANGSCHEMA
maßstab	%
zeich.-nr.	25034/HK-STR1_SU
format	1070/455

Schutzvermerk nach DIN ISO 16016 und Prüfpflicht nach VOB Teil B §3 Abs. 3 beachten.